IMP PUMPS NMT SMART II 25/100-180

Циркуляционные резьбовые (муфтовые) насосы · Артикул 979528386 · Серия NMT SMART

1. Обзор

Резьбовой насос в базовом исполнении

Циркуляционный насос с мокрым ротором и электронным управлением. Для любых систем отопления, кондиционирования, закрытых контуров охлаждения и промышленных систем; применяется в соответствии с VDI 2035 и требованиями ErP.

Высокоэффективный насос с мокрым ротором и автоматическим режимом работы:

— ECM-двигатель на постоянных магнитах с высокой энергоэффективностью

— **светодиодный дисплей для управления**

— **встроенная электрическая защита**

Основные данные

Максимальная мощность, Вт	160
Максимальный напор, м	10,5
Максимальная производительность, м3/ч	11,9
Максимальная производительность, л/мин	183,33
Максимальная температура перекачиваемой жидкости, °C	-10...+110
Ответные соединения	Нет

2. Гидравлические характеристики

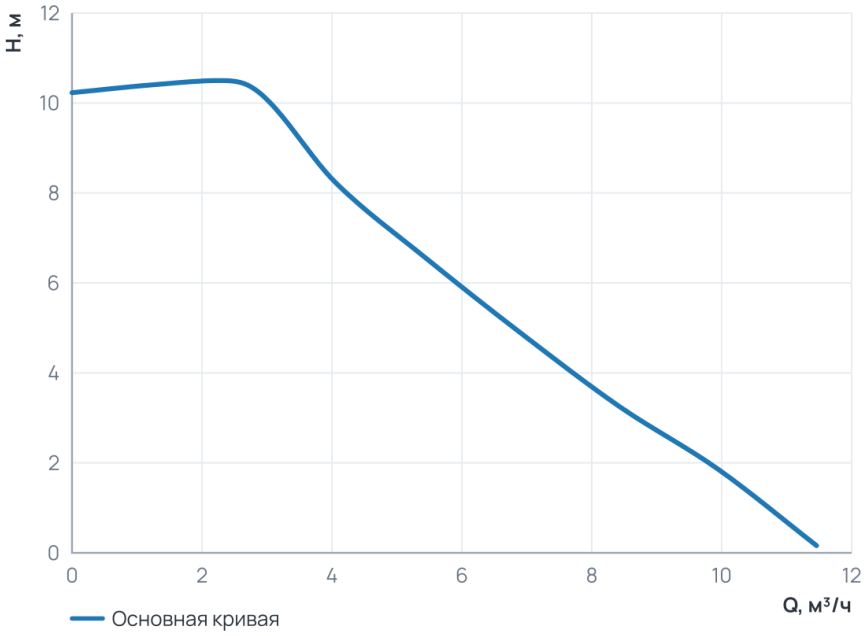

Рабочий диапазон

Подача Q	0 ... 11,5 м³/ч
Напор H	0,2 ... 10,5 м

3. Технические данные

Общие сведения

Тип	Насос	Серия	NMT SMART
Сдвоенный	Нет	Назначение	Отопление и ГВС
Гарантия, мес	24	Уровень шума, дБ	≤43
Ответные соединения	Нет		

Гидравлические данные

Максимальный напор, м	10,5	Максимальное давление в системе, бар	10

Гидравлические данные (продолжение)

Максимальная производительность, м3/ч	11,9	Максимальная производительность, л/мин	183,33

Перекачиваемая среда

Температура окружающей среды, °C	0...+40	Максимальное содержание этиленгликоля, %	Вода по VDI 2035, гликоль до 40 %
Максимальная температура перекачиваемой жидкости, °C	-10...+110		

Материалы

Материал вала	AISI 420	Материал корпуса	Чугун
Материал подшипника	Графит	Материал обмотки статора	Медь
Материал рабочего колеса	PES GF 30		

Монтаж и присоединение

Вес, кг	2,75	Присоединение	Муфтовое
Монтажная длина, мм	180	Присоединительный размер	G 1 ½
Диаметр условного прохода, мм	25		

Электродвигатель

Частота, Гц	50/60	Степень защиты	IP44
Номинальный ток, А	1,2	Обороты макс., об/мин	6700
Параметры электросети	1~230 В, 50/60 Гц	Максимальная мощность, Вт	160
Максимальная мощность, кВт	0,16	Индекс энергоэффективности EEI	≤ 0,18
Частотное регулирование двигателя	Да		

4. Габаритные размеры

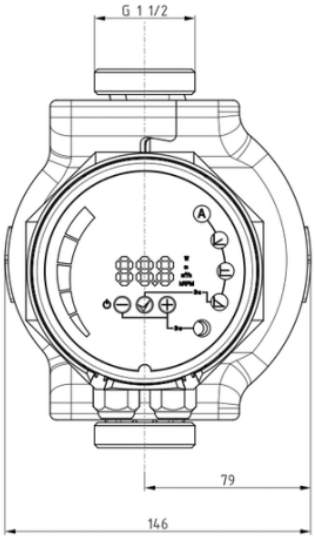

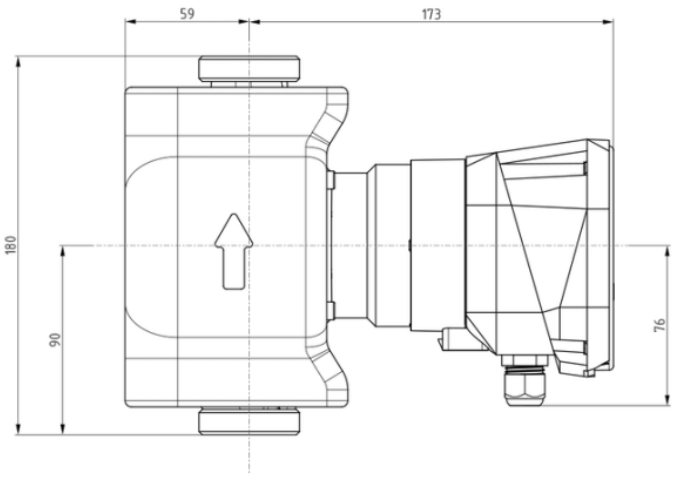

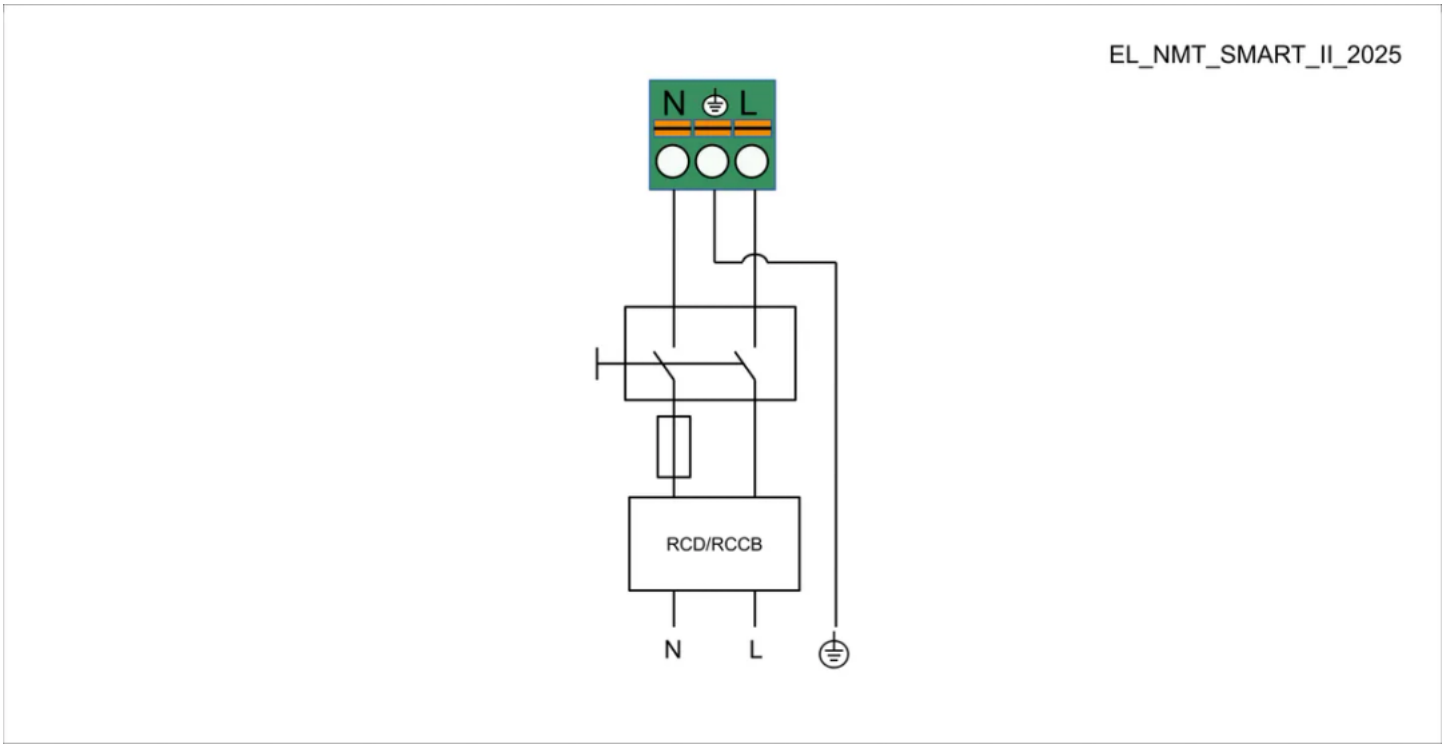

5. Данные для заказа

Наименование	NMT SMART II 25/100-180
Артикул	979528386
Производитель (марка)	IMP PUMPS
Серия	NMT SMART
Вид оборудования	Циркуляционные резьбовые (муфтовые) насосы
Вес, кг	2,75
Гарантия, мес	24

6. Документация

Инструкции и паспорта

- Руководство по установке и эксплуатации NMT SMART II
- Дополнительные инструкции для NMT MAX II, NMT SMART II (модуль C)
- Быстрые инструкции NMT SMART II

Разрешительные документы

- Сертификат ISO 9001:2015
- Декларация о соответствии RoHS и REACH

Гарантия

- Гарантийное заявление

3D и CAD-модели

- 3D-модель STEP NMT SMART II 25/100-180
- Чертёж DXF NMT SMART II 25/100-180
- BIM-модель Revit NMT SMART II

Прочее

- Габаритный чертёж NMT SMART II 25/100-180

Документы прилагаются к товару — в карточке товара и в архиве документов для тендера.